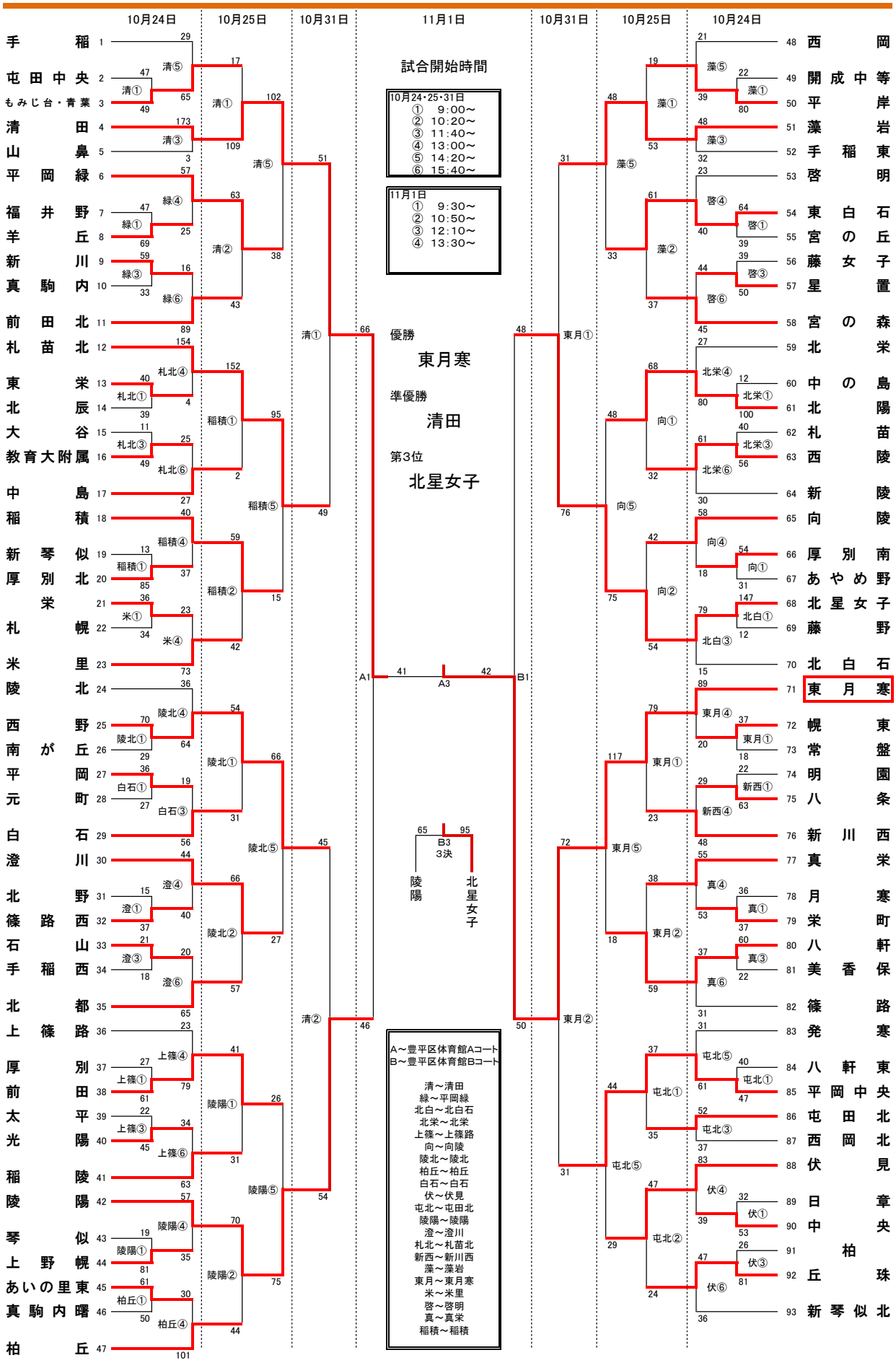平成27年度　札幌市中学校体育連盟バスケットボール新人戦大会（女子）