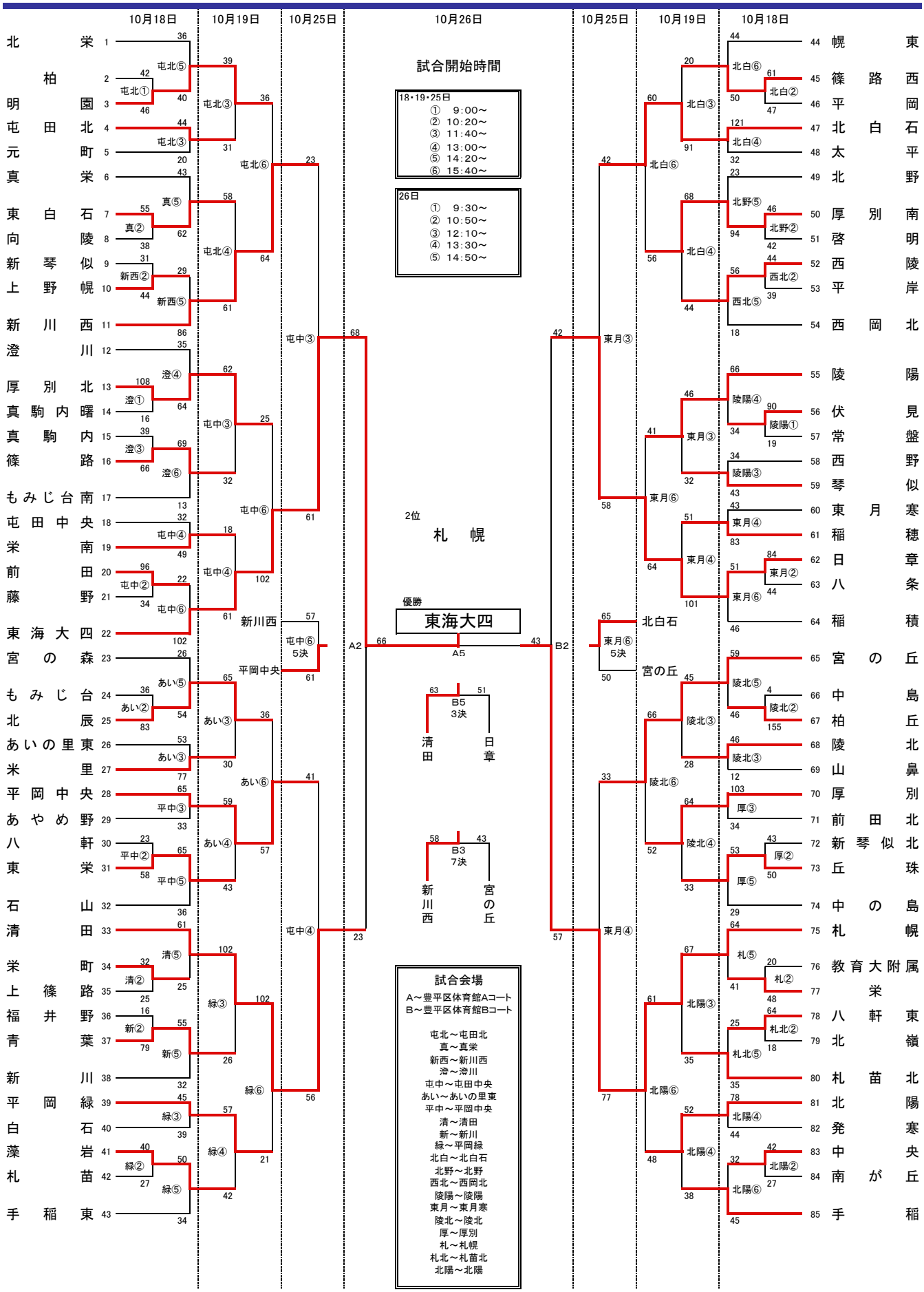平成26年度 第33回 札幌市中学校体育連盟バスケットボール新人大会 全市トーナメント 男子