令和元年度　第38回　札幌市中学校体育連盟バスケットボール新人大会　全市トーナメント　女子

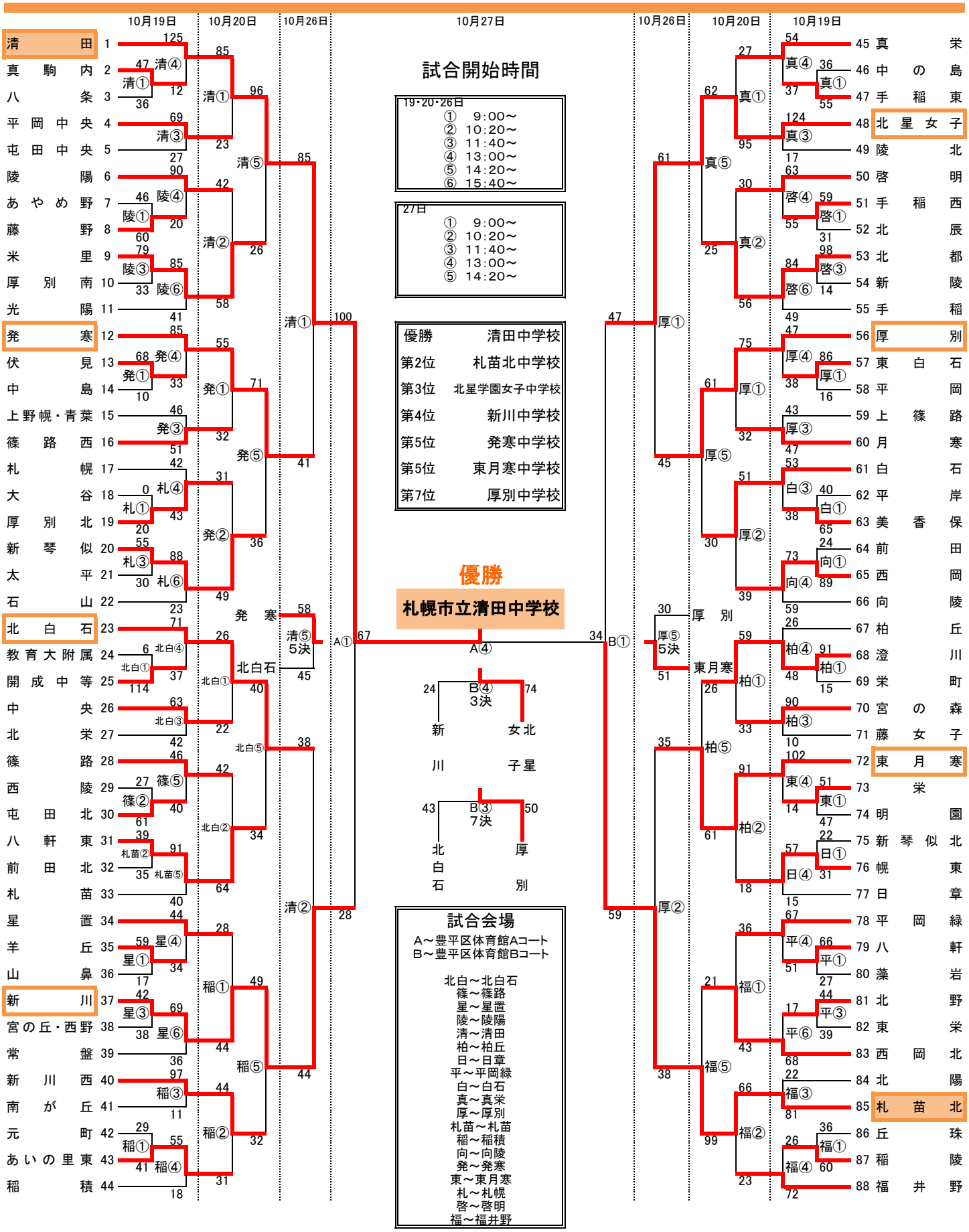

試合開始時間

19・20・26日
① 9:00～
② 10:20～
③ 11:40～
④ 13:00～
⑤ 14:20～
⑥ 15:40～

27日
① 9:00～
② 10:20～
③ 11:40～
④ 13:00～
⑤ 14:20～

優勝	清田中学校
第2位	札苗北中学校
第3位	北星学園女子中学校
第4位	新川中学校
第5位	発寒中学校
第5位	東月寒中学校
第7位	厚別中学校

優勝

札幌市立清田中学校

試合会場

A～豊平区体育館Aコート
B～豊平区体育館Bコート

北白～北白石
篠～篠路
星～星置
陵～陵陽
清～清田
柏～柏丘
日～日章
平～平岡緑
白～白石
真～真栄
厚～厚別
札苗～札苗
稲～稲積
向～向陵
発～発寒
東～東月寒
札～札幌
啓～啓明
福～福井野