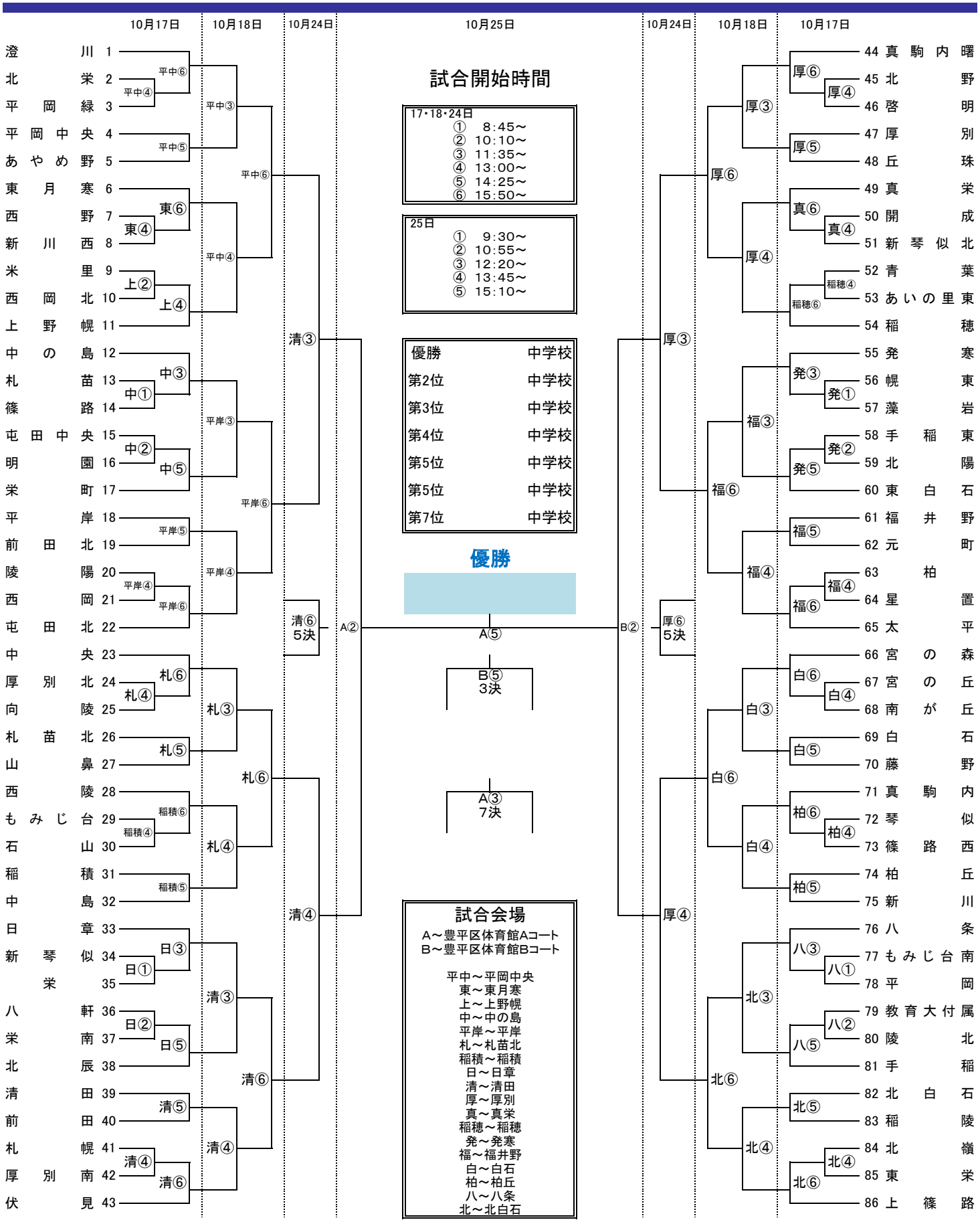令和２年度　第39回　札幌市中学校体育連盟バスケットボール新人大会　全市トーナメント　男子