令和２年度　第39回　札幌市中学校体育連盟バスケットボール新人大会　全市トーナメント　男子

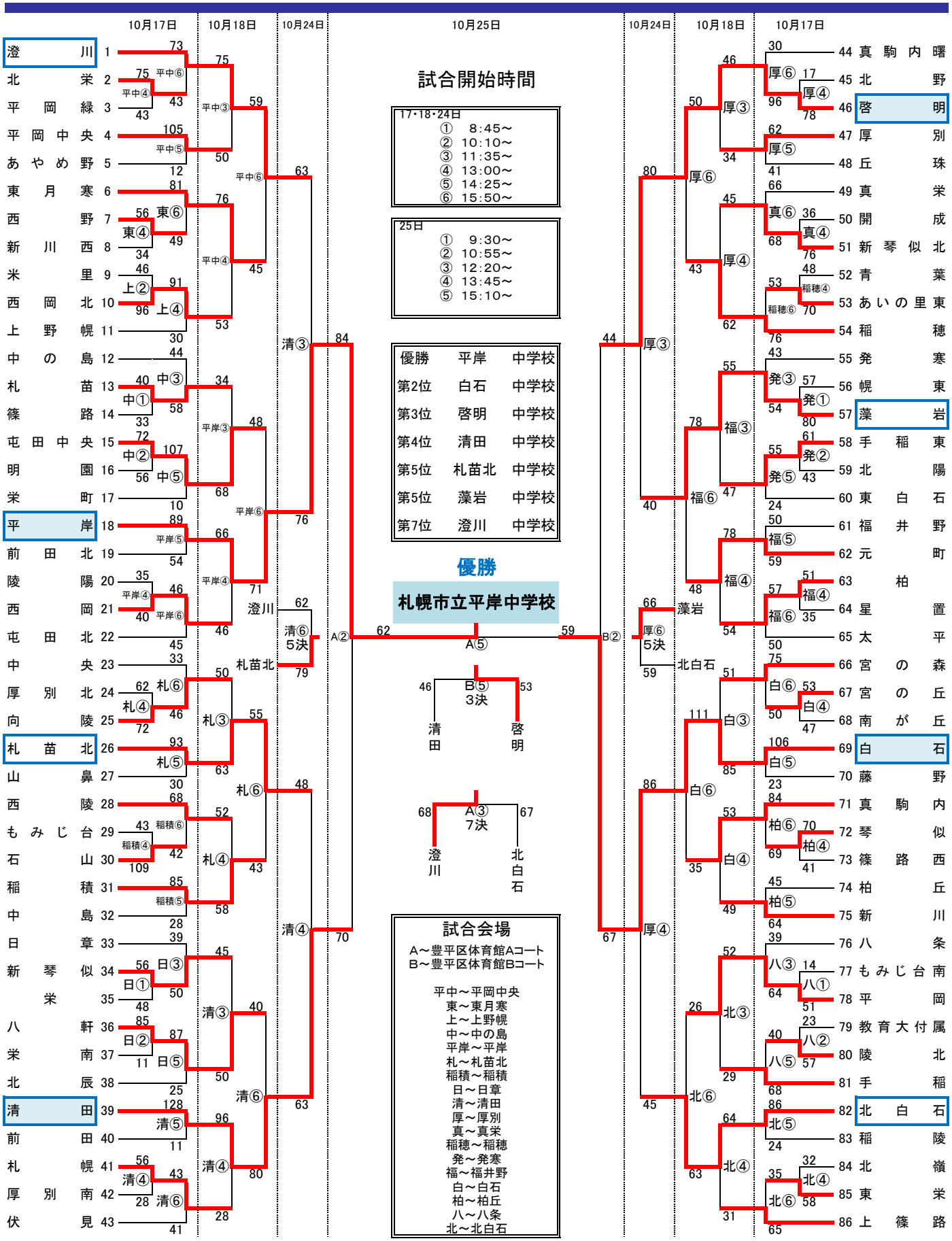

試合開始時間

17･18･24日
① 8:45～
② 10:10～
③ 11:35～
④ 13:00～
⑤ 14:25～
⑥ 15:50～

25日
① 9:30～
② 10:55～
③ 12:20～
④ 13:45～
⑤ 15:10～

優勝	平岸	中学校
第2位	白石	中学校
第3位	啓明	中学校
第4位	清田	中学校
第5位	札苗北	中学校
第5位	藻岩	中学校
第7位	澄川	中学校

優勝

札幌市立平岸中学校

試合会場

A～豊平区体育館Aコート
B～豊平区体育館Bコート

平中～平岡中央
東～東月寒
上～上野幌
中～中の島
平岸～平岸
札～札苗北
稲積～稲積
日～日章
清～清田
厚～厚別
真～真栄
稲穂～稲穂
発～発寒
福～福井野
白～白石
柏～柏丘
八～八条
北～北白石